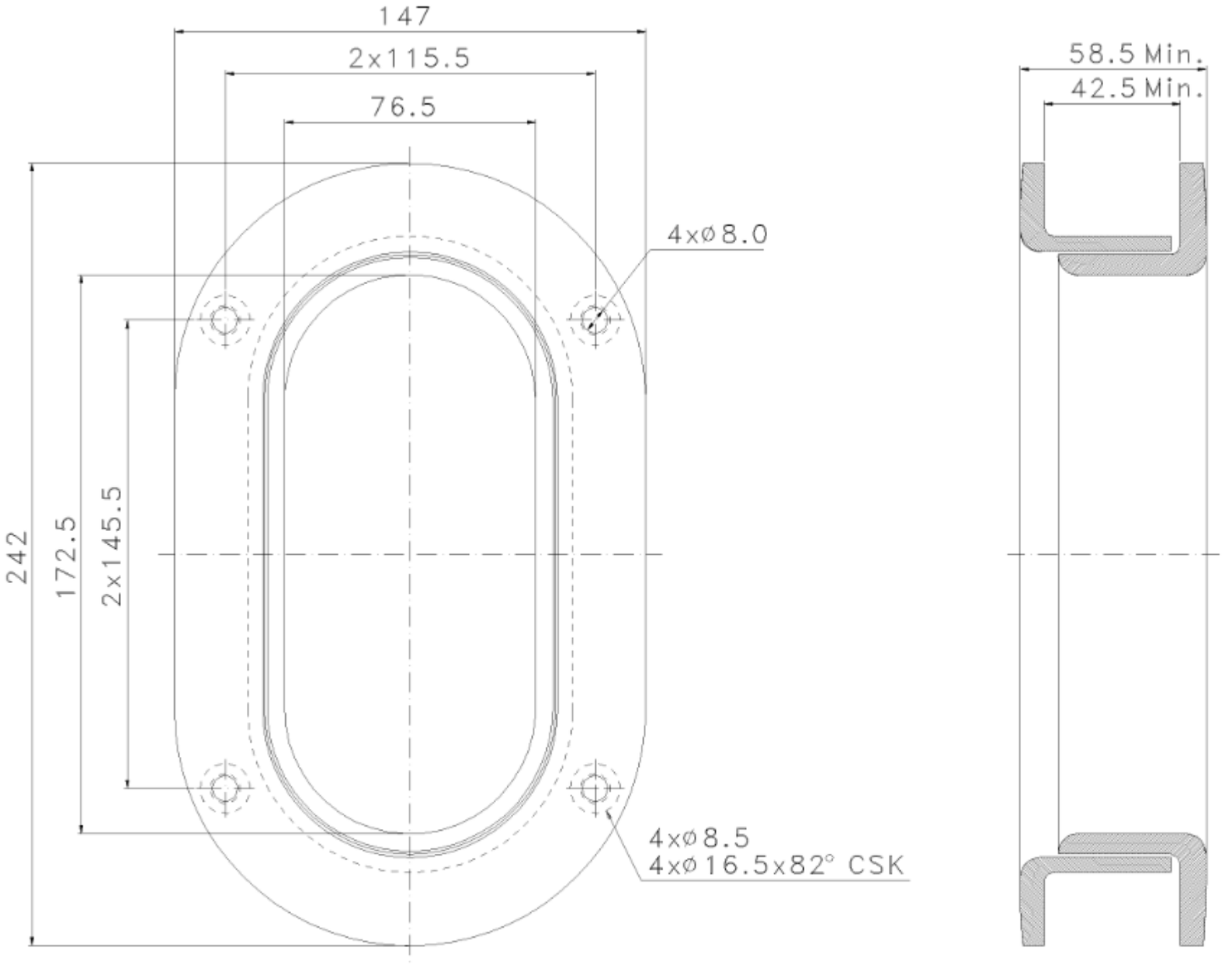
147
2x115.5
76.5
4xø8.0
242
172.5
2x145.5
4xø8.5
4xø16.5x82° CSK
58.5 Min.
42.5 Min.

SS 316