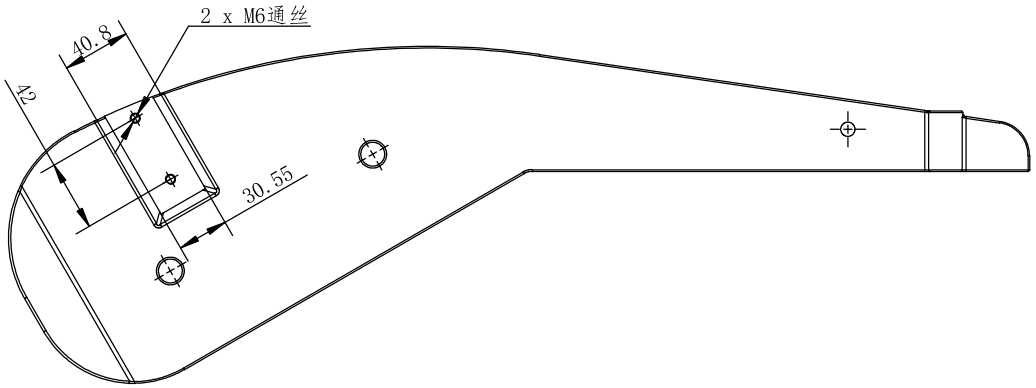

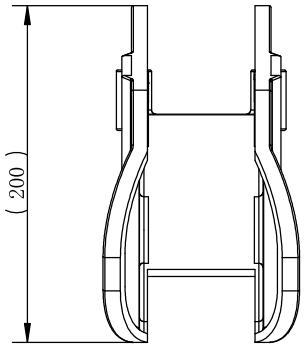

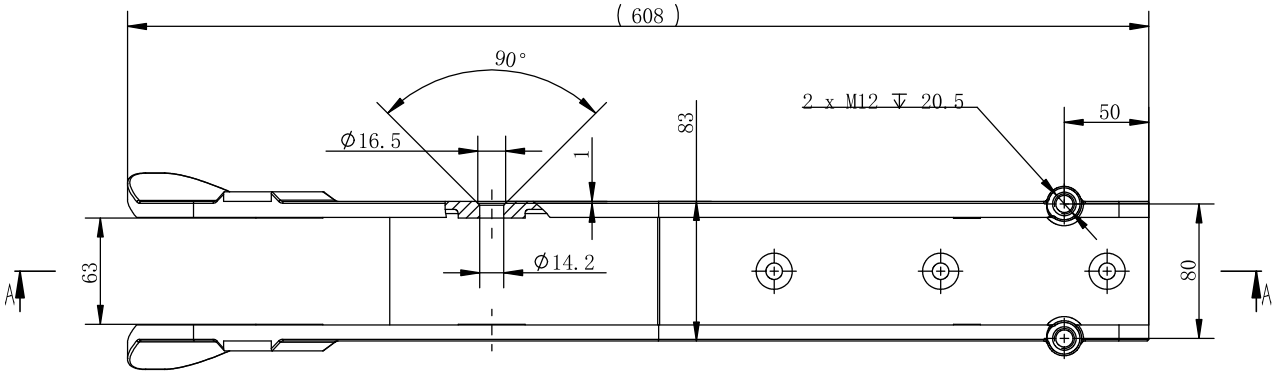

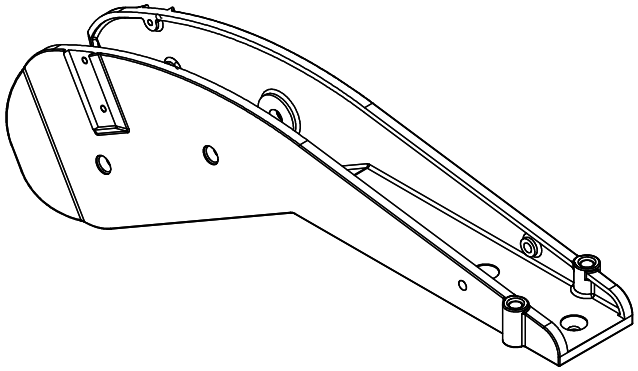

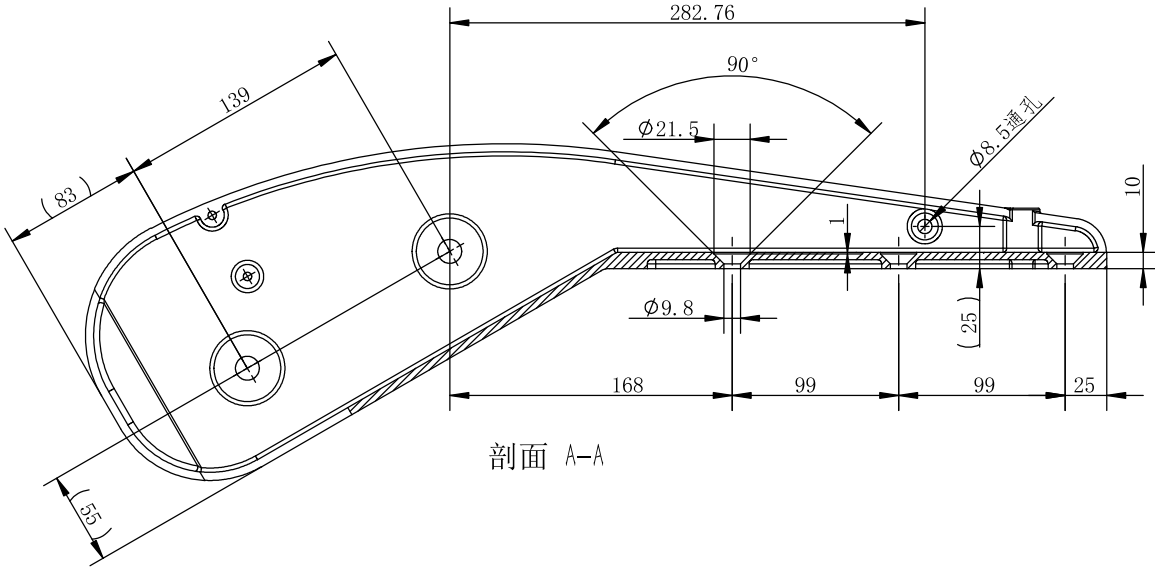

剖面 A-A

						316	
							REV A
		2020/9/2					
							0133601-1