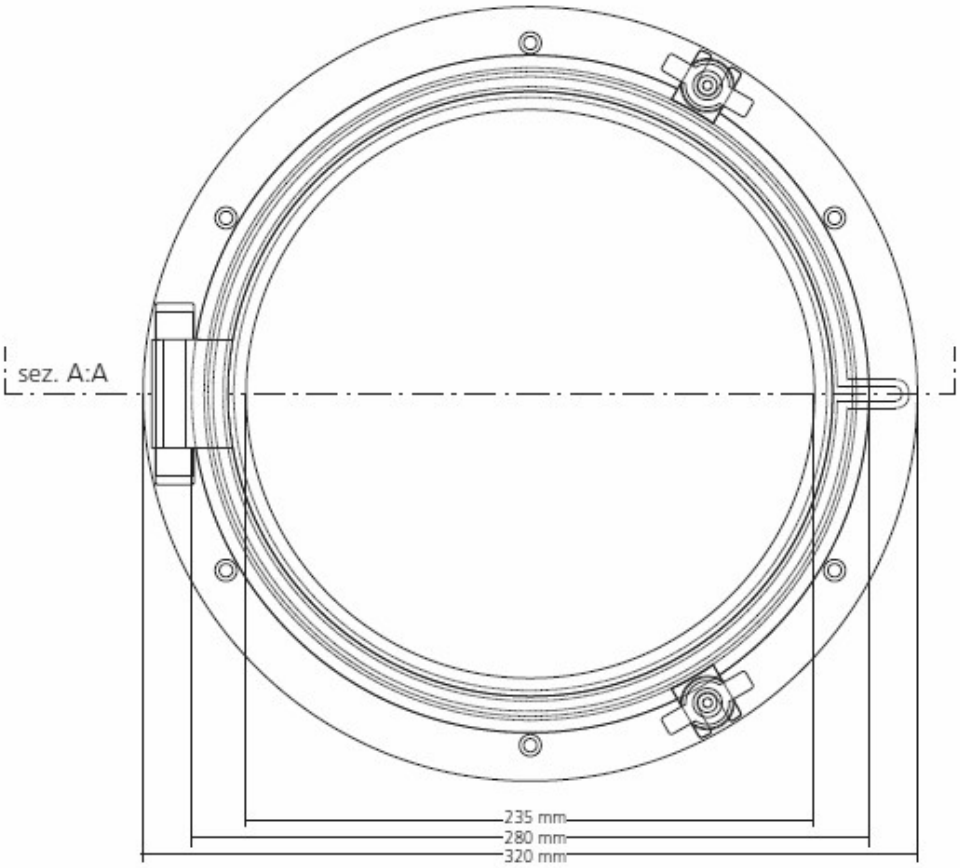
sez. A:A
235 mm
280 mm
320 mm

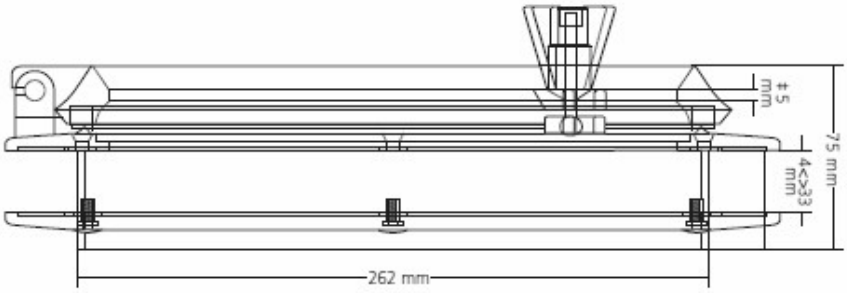
≥5 mm
75 mm
4<>33 mm
262 mm

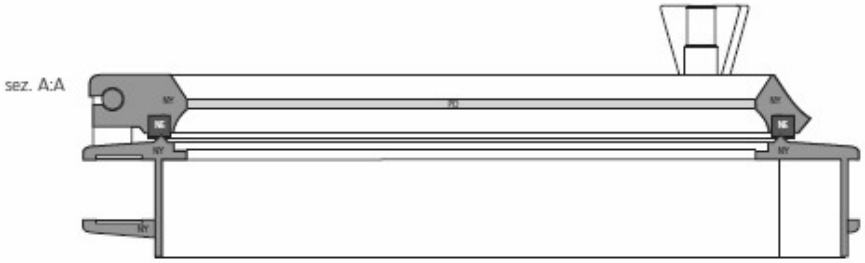
sez. A:A