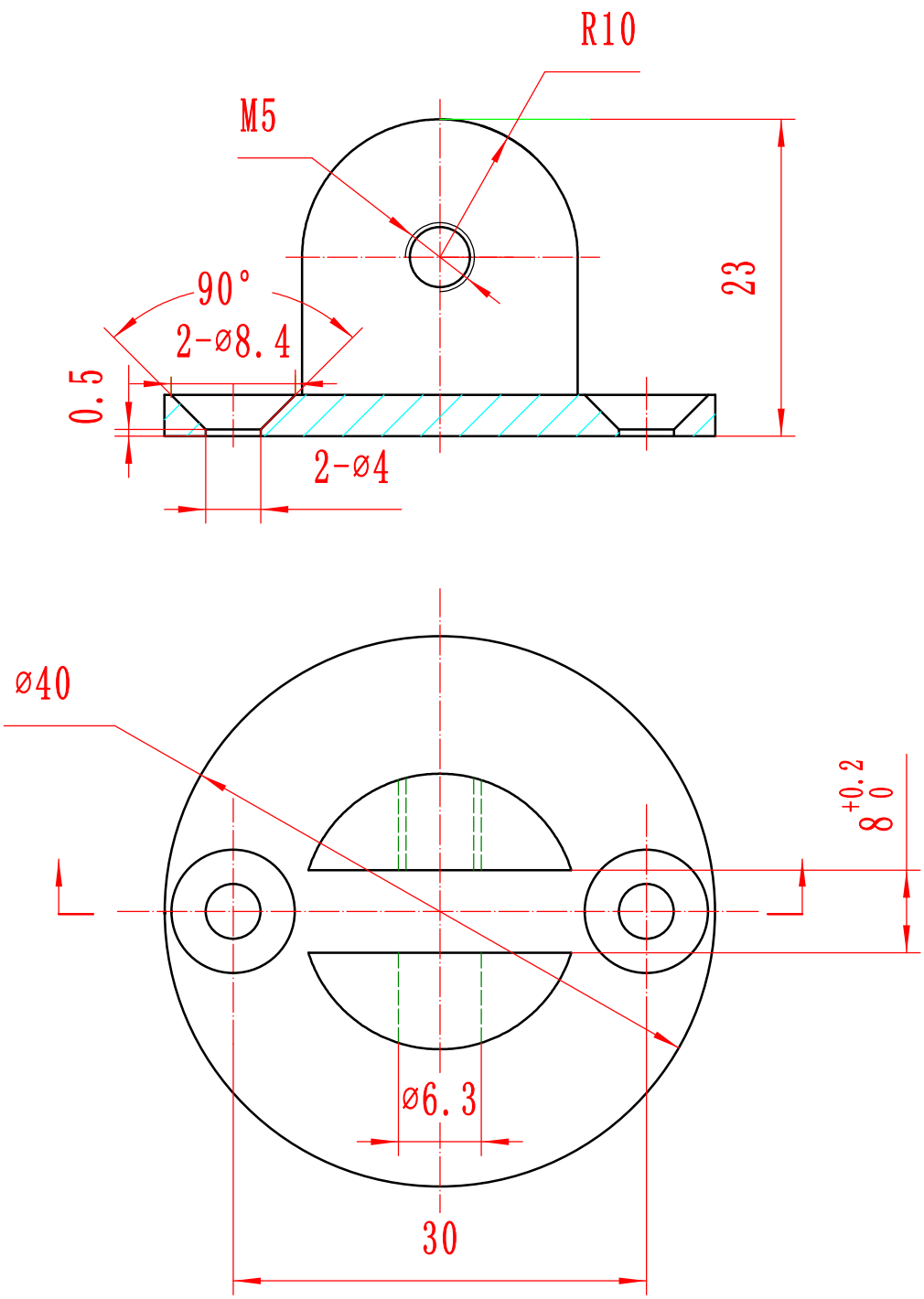

						316	
						2:1	3801366